STIHL - 61517640910 - Correa dentada unidad de corte tractor cortacésped VIKING

MT790, MT795

Recambio original para las siguientes máquinas VIKING:

MT790 | MT795

Tipo de máquina: Tractor cortacésped

Referencias OEM STIHL: 61517640910, 6151 764 0910, 6151-764-0910

Denominaciones STIHL: Correa dentada

Modelo de VIKING: MT 790, MT 795

Tipo de recambio: Original OEM

Fabricante: STIHL

Made in Germany
6170-764-0910-A
473B35
XF

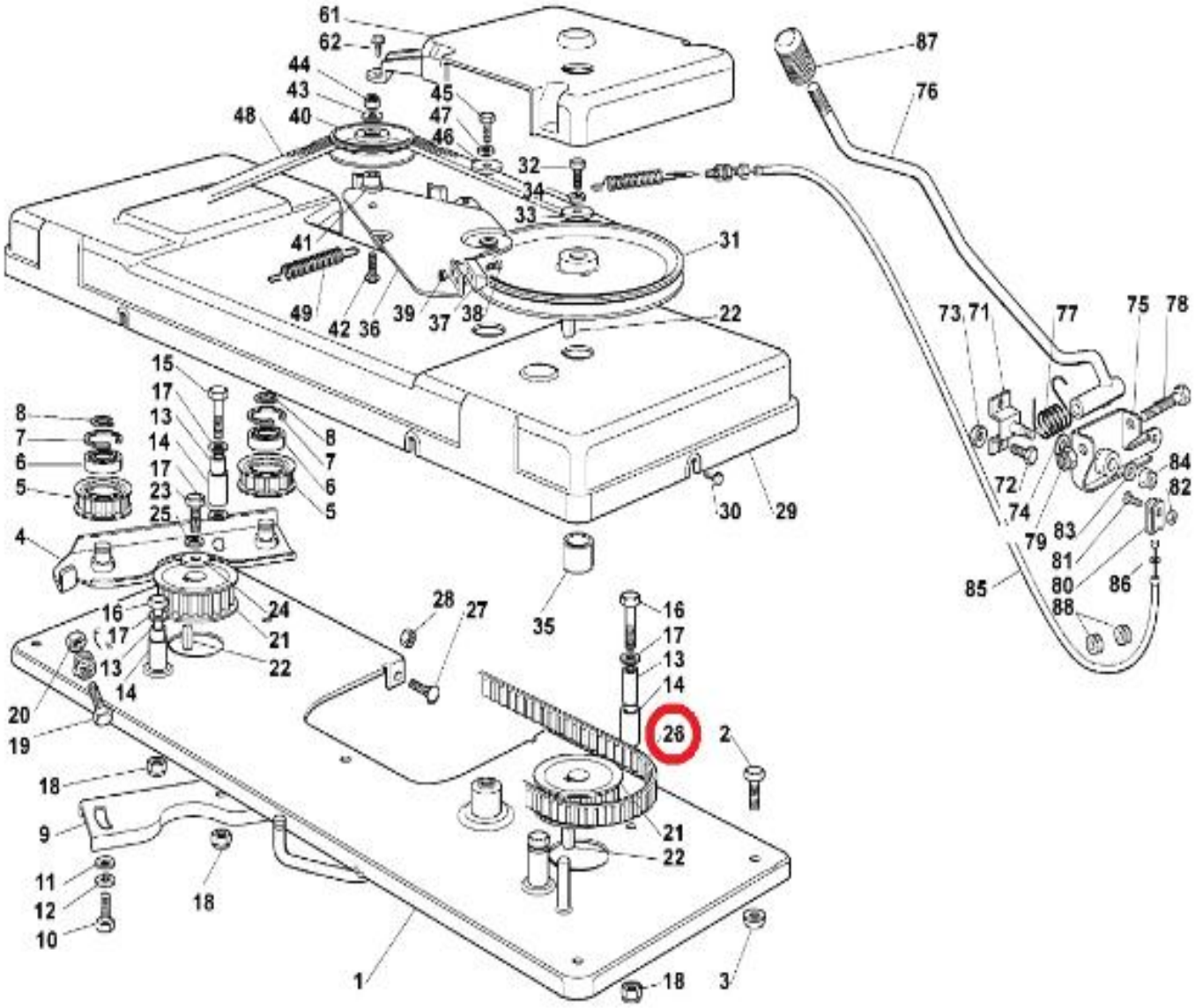
61
62
44
43
40
48
45
47
46
32
34
33
31
41
49
42
36
39
37
38
22
87
76
73
71
77
75
78
72
74
79
83
84
82
81
80
86
85
88
30
29
35
15
17
13
14
17
23
25
8
7
6
5
4
16
24
21
22
28
27
20
19
18
9
11
12
10
1
3
26
2

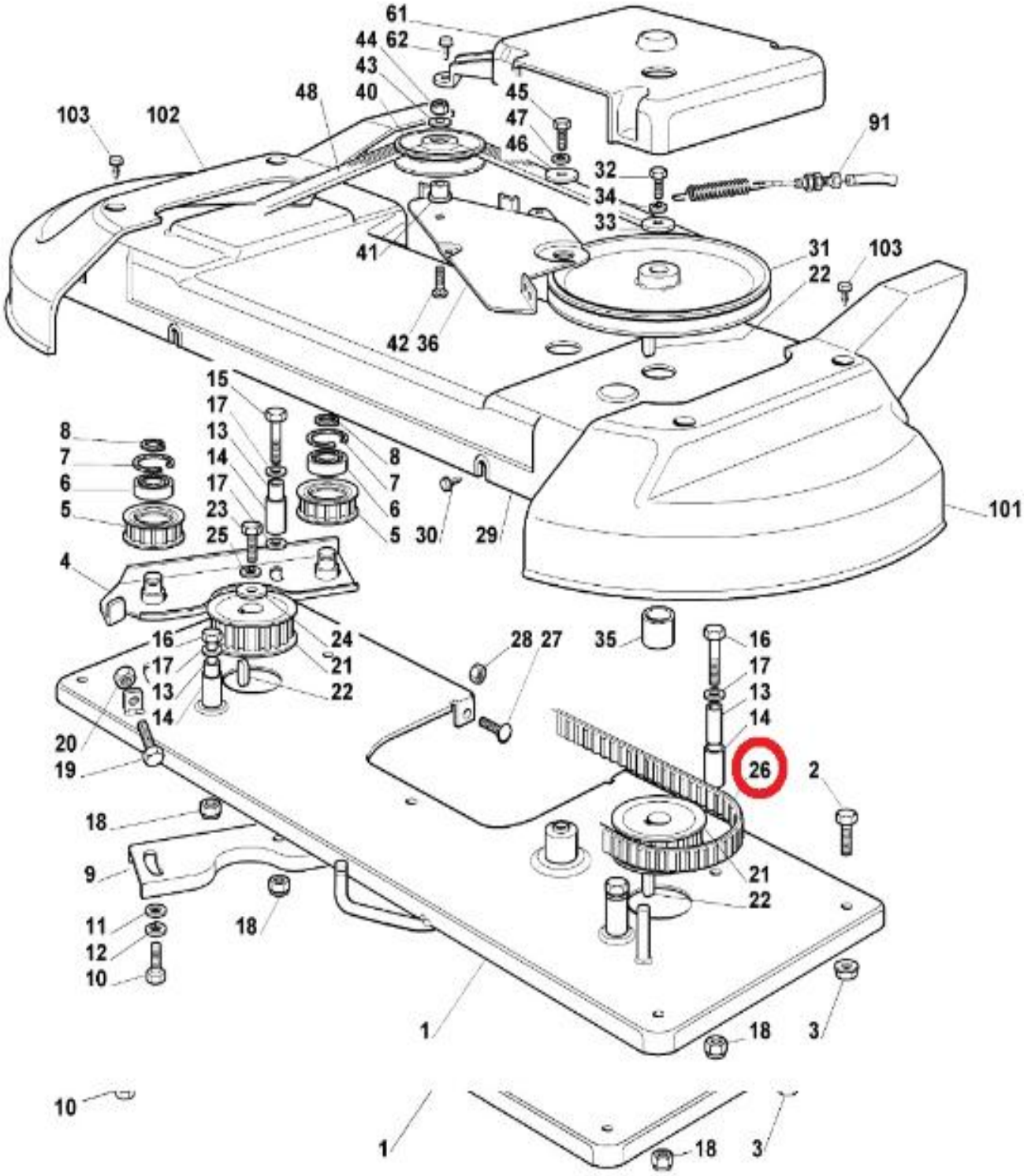
61
44 62
43
40
48
45
47
46
103
102
91
32
34
33
41
31
22
103
42 36
15
17
13
14
17
23
25
8
7
6
5
8
7
6
5
30
29
101
4
16
17
13
14
24
21
22
28 27
35
16
17
13
14
20
19
26
2
18
9
21
22
11
12
10
18
1
18
3
10
1
18
3