STIHL - 42827086310 - Boquilla redonda recta para soplador STIHL

Recambio original para las siguientes máquinas STIHL:

BR500

Tipo de máquina: Soplador

Referencias OEM STIHL: 42827086310, 4282 708 6310, 4282-708-6310

Referencias alternativas STIHL: 41487900902, 4148 790 0902, 4148-790-0902

Denominaciones STIHL: Tobera redonda, Boquilla redonda

Modelo de STIHL: BR 500

Tipo de recambio: Original OEM

Fabricante: STIHL

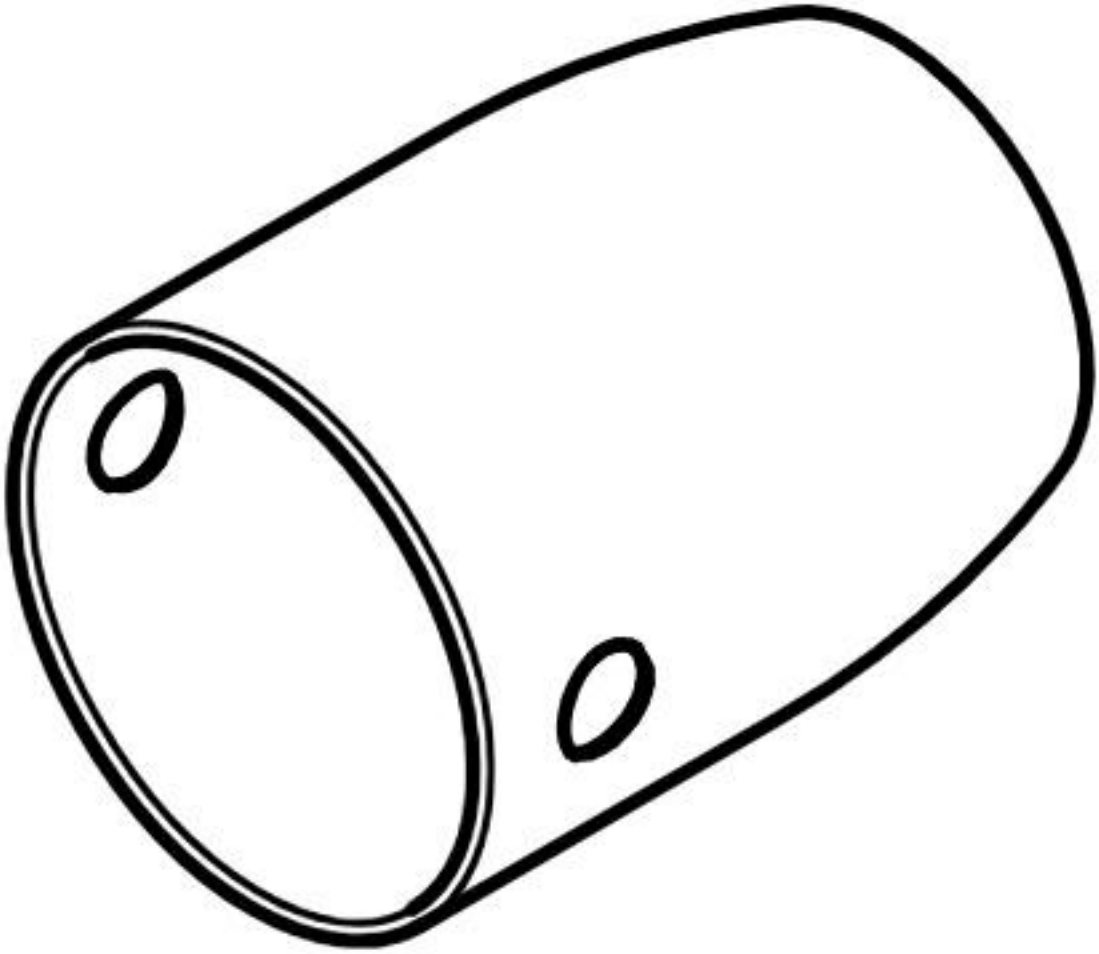

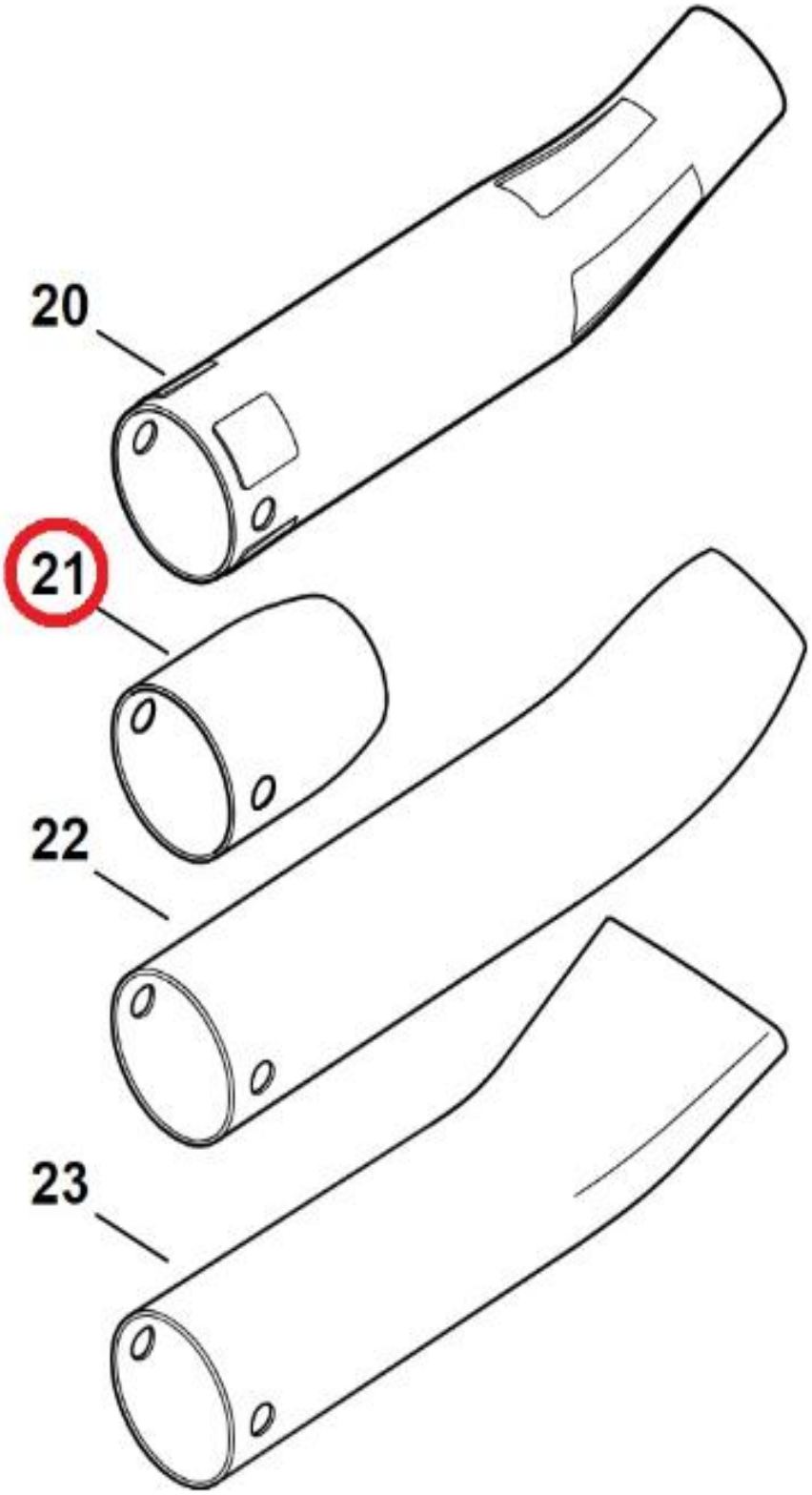
20
21
22
23