STIHL - 00006402002 - Jgo.piñón cadena para podadora STIHL 3/8" Picco 6 dientes

HT, HT100, HT101, HT130, HT131, HT132, HT56C, HT70, HT75, HT-KM

Solo para máquinas con equipo de corte de 3/8" y piñón de 6 dientes
En los modelos HT-KM y HT solo para versiones después del año 2011

Recambio original para las siguientes máquinas STIHL:

HT | HT100 | HT101 | HT130 | HT131 | HT132 | HT56C-E | HT70 | HT75 | HT-KM

Tipo de máquina: Podadora de altura

Referencias OEM STIHL: 00006402002, 0000 640 2002, 0000-640-2002

Referencias alternativas STIHL: 41386421250, 4138 642 1250, 4138-642-1250

Denominaciones STIHL: Piñón de cadena 3/8"P 6 D, Corona

Modelo de STIHL: HT, HT 100, HT 101, HT 130, HT 131, HT 132, HT 56 C-E, HT 70, HT 75, HT-KM

Tipo de recambio: Original OEM

Fabricante: STIHL

El conjunto incluye:
2 - 41821628900 Arandela

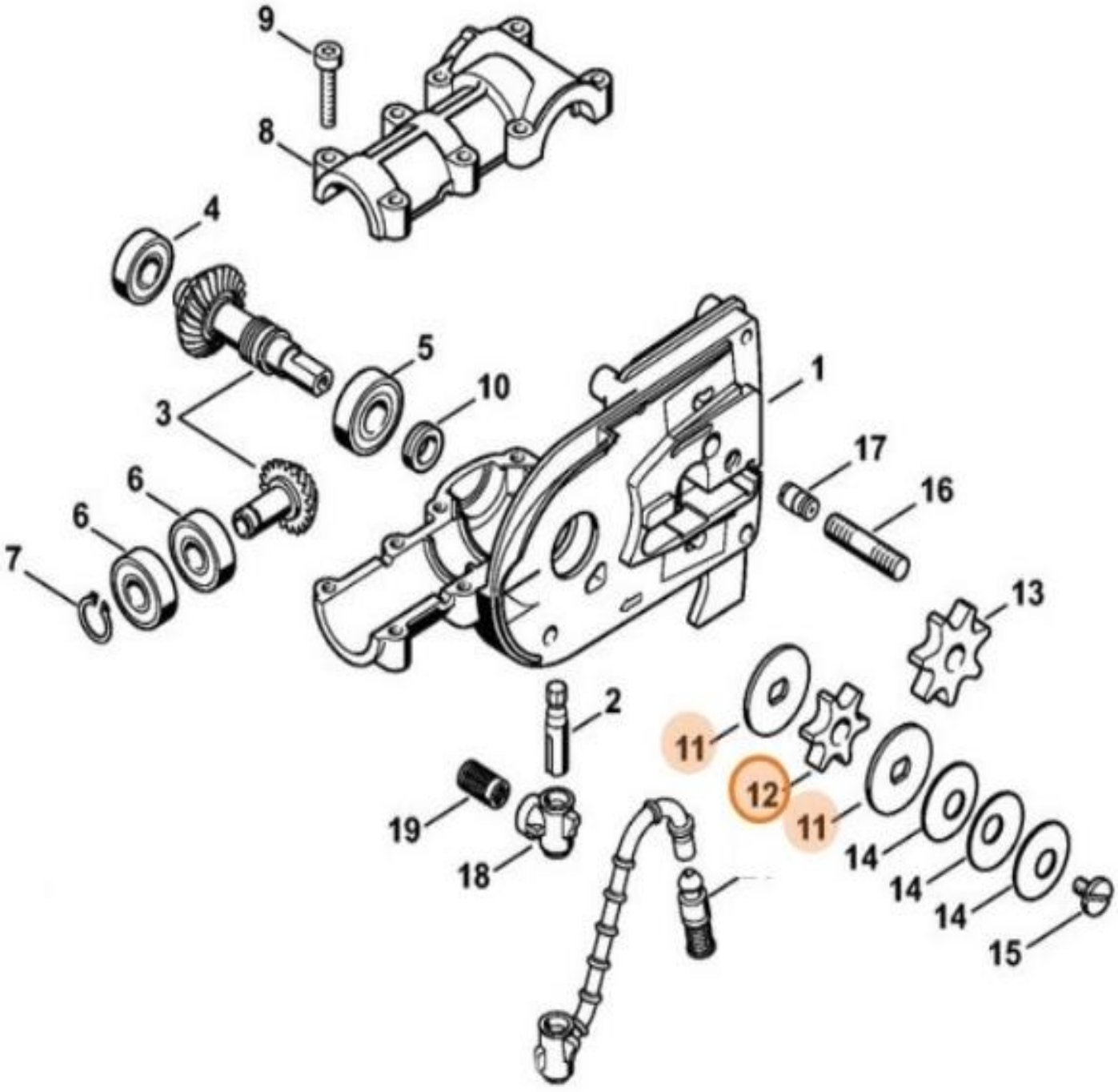
9
8
4
5
10
3
6
6
7
1
17
16
13
2
11
12
11
14
14
14
15
19
18

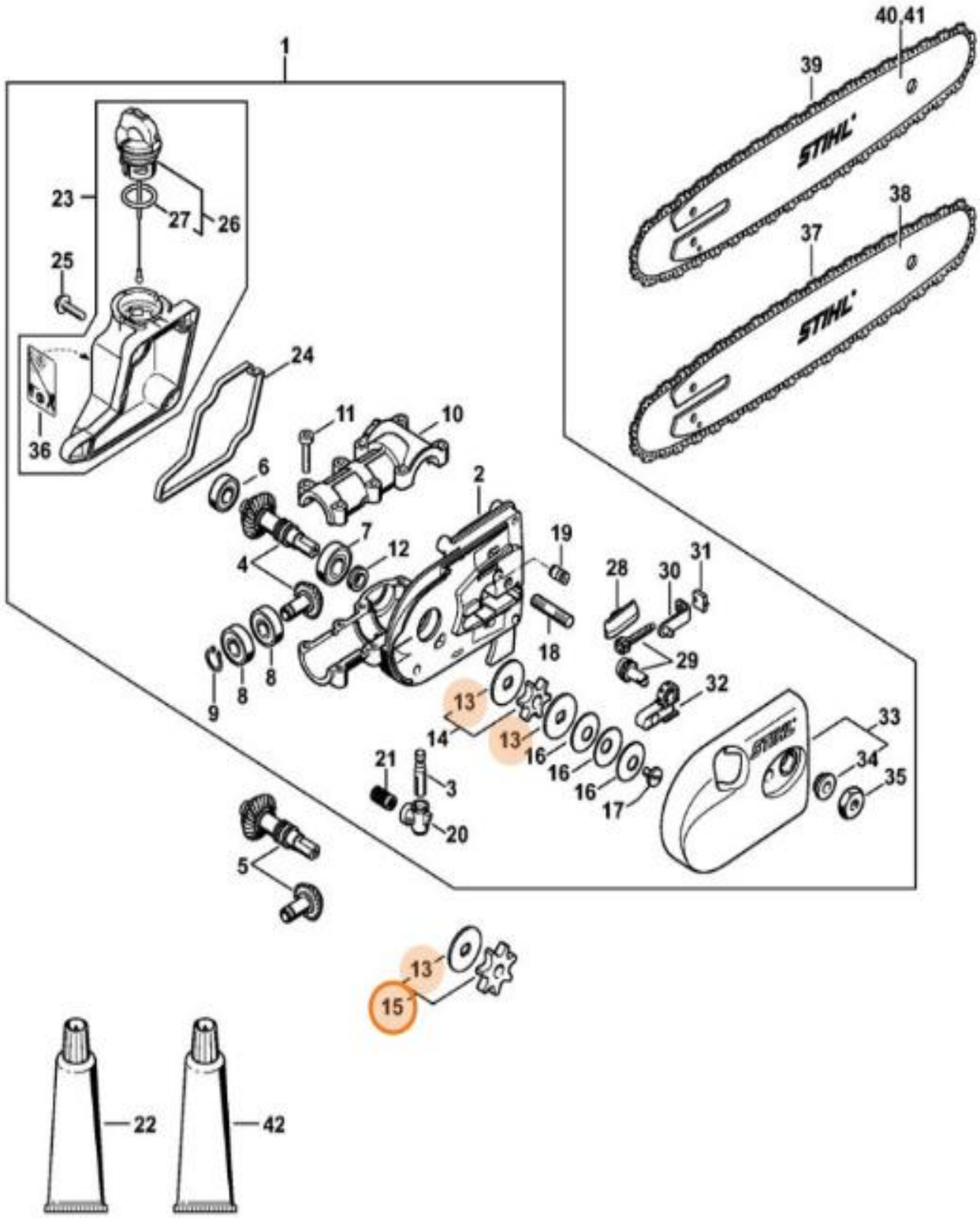
1
40,41
39
38
37
23
27
26
25
24
36
11
10
6
2
7
12
19
4
28
30
31
18
29
9
8
8
32
13
14
13
16
16
16
17
33
34
35
21
3
20
5
13
15
22
42