STIHL - 41471202300 - Brida intermedia de carburador desbrozadora STIHL

FS240C-E, FS240RC-E, FS260C-E, FR410C-E, FR460TC-EM, FS360C-E-4147, FS410C-E, FS460C-EM

Recambio original para las siguientes máquinas STIHL:

FS240C-E | FS240RC-E | FS260C-E | FR410C-E | FR460TC-EM | FS360C-E-4147 | FS410C-E | FS460C-EM

Debido a las mejoras continuas del modelo, comprobar con el número de serie de la máquina para ver que el componente sea correcto ya que para estos modelos de desbrozadora hay dos versiones de bridas intermedias diferentes dependiendo del nº de serie de la máquina.

Tipo de máquina: Desbrozadora

Referencias OEM STIHL: 41471202300, 4147 120 2300, 4147-120-2300

Denominaciones STIHL: Brida intermedia, Soporte

Modelo de STIHL: FS 240 C-E, FS 240 RC-E, FS 260 C-E, FR 410 C-E, FR 460 TC-EM, FS 360 C-E - 4147, FS 410 C-E, FS 460 C-EM

Tipo de recambio: Original OEM

Fabricante: STIHL

Debido a las mejoras continuas del modelo, comprobar con el número de serie de la máquina para ver que el componente sea correcto ya que para este modelo de máquina hay dos versiones de recambios.

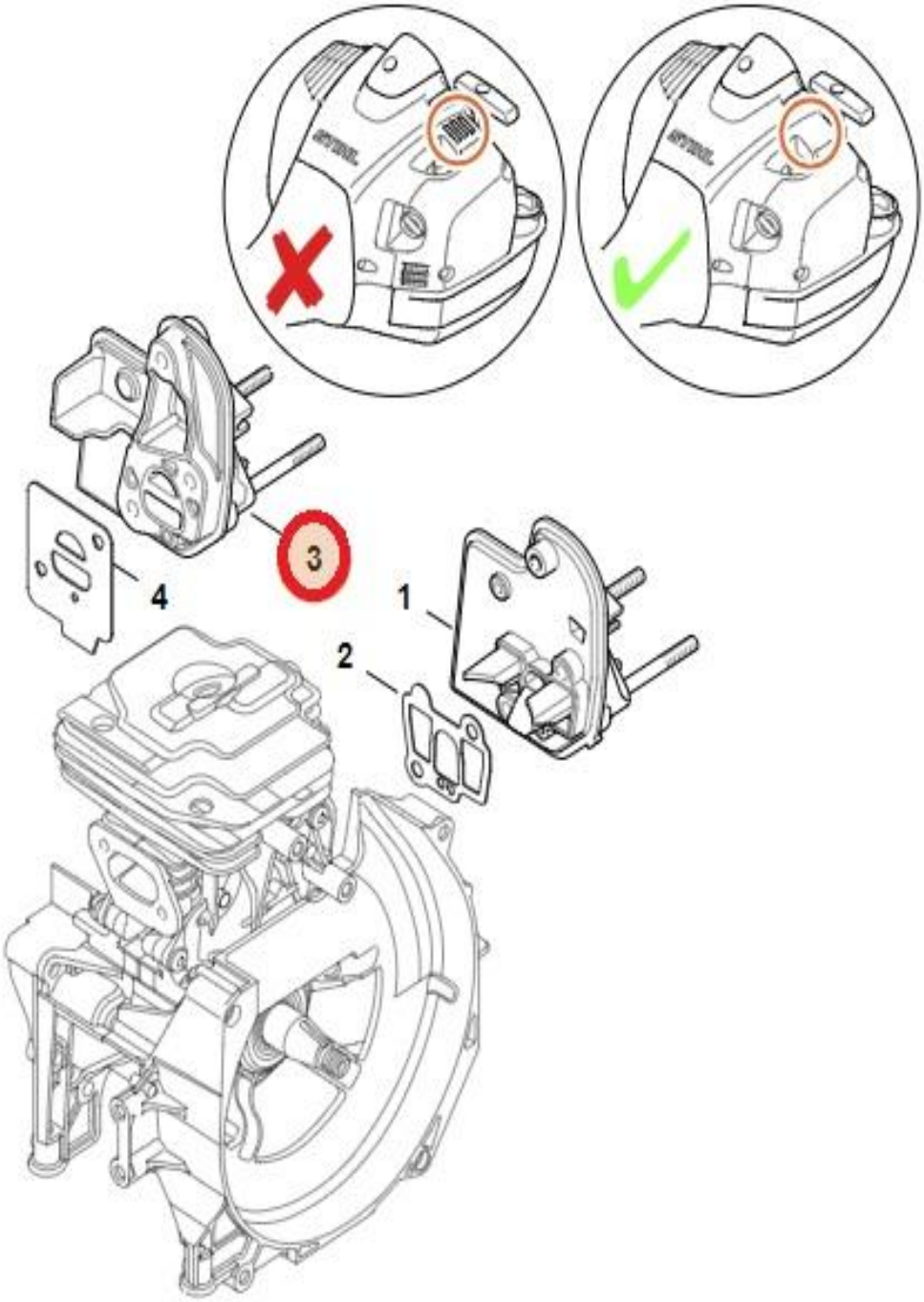
3
4
1
2