STIHL - 42437106004 - Juego de cuchillas 60cm cortasetos de altura STIHL

HL 145°, HL94C, HL94KC, HL-KM 145° con equipo de corte de 60cm

Recambio original para las siguientes máquinas STIHL:

HL 145° | HL94C | HL94KC | HL-KM 145° con equipo de corte de 60 cm.

Tipo de máquina: Cortasetos de altura

Referencias OEM STIHL: 42437106004, 4243 710 6004, 4243-710-6004

Denominaciones STIHL: Juego de cuchillas 600 mm / 24"

Modelo de STIHL: HL 145°, HL 94 C, HL 94 KC, HL-KM 145°

Tipo de recambio: Original OEM

Fabricante: STIHL

Medidas: Largo de corte 60 cm

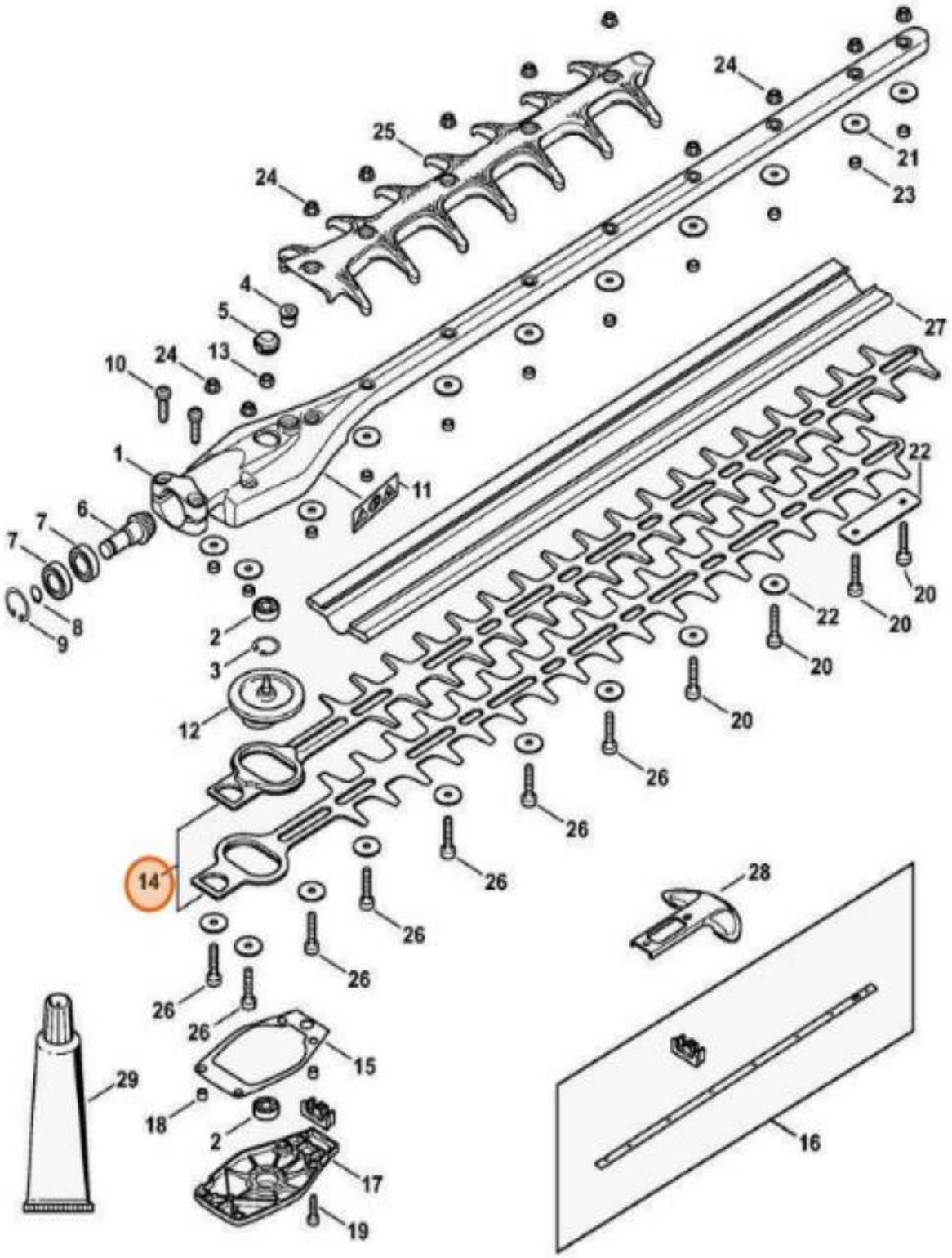

24
25
24
21
23
4
5
27
10
24
13
1
11
22
6
7
7
20
8
9
2
22
20
3
20
12
20
26
26
14
26
28
26
26
26
26
15
29
18
2
16
17
19