STIHL - 11450201202 - Conjunto de cilindro con pistón motosierra STIHL

Para motosierras STIHL MS201C-M, MS201TC-M [Versiones M-Tronic]

Recambio original para las siguientes máquinas STIHL:

MS201TC-M | MS201C-M

Tipo de máquina: Motosierra

Referencias OEM STIHL: 11450201202, 1145 020 1202, 1145-020-1202

Denominaciones STIHL: Cilindro

Modelo de STIHL: MS 201 TC-M, MS 201 C-M

Tipo de recambio: Original OEM

Fabricante: STIHL

Medidas: Ø 40,00 mm

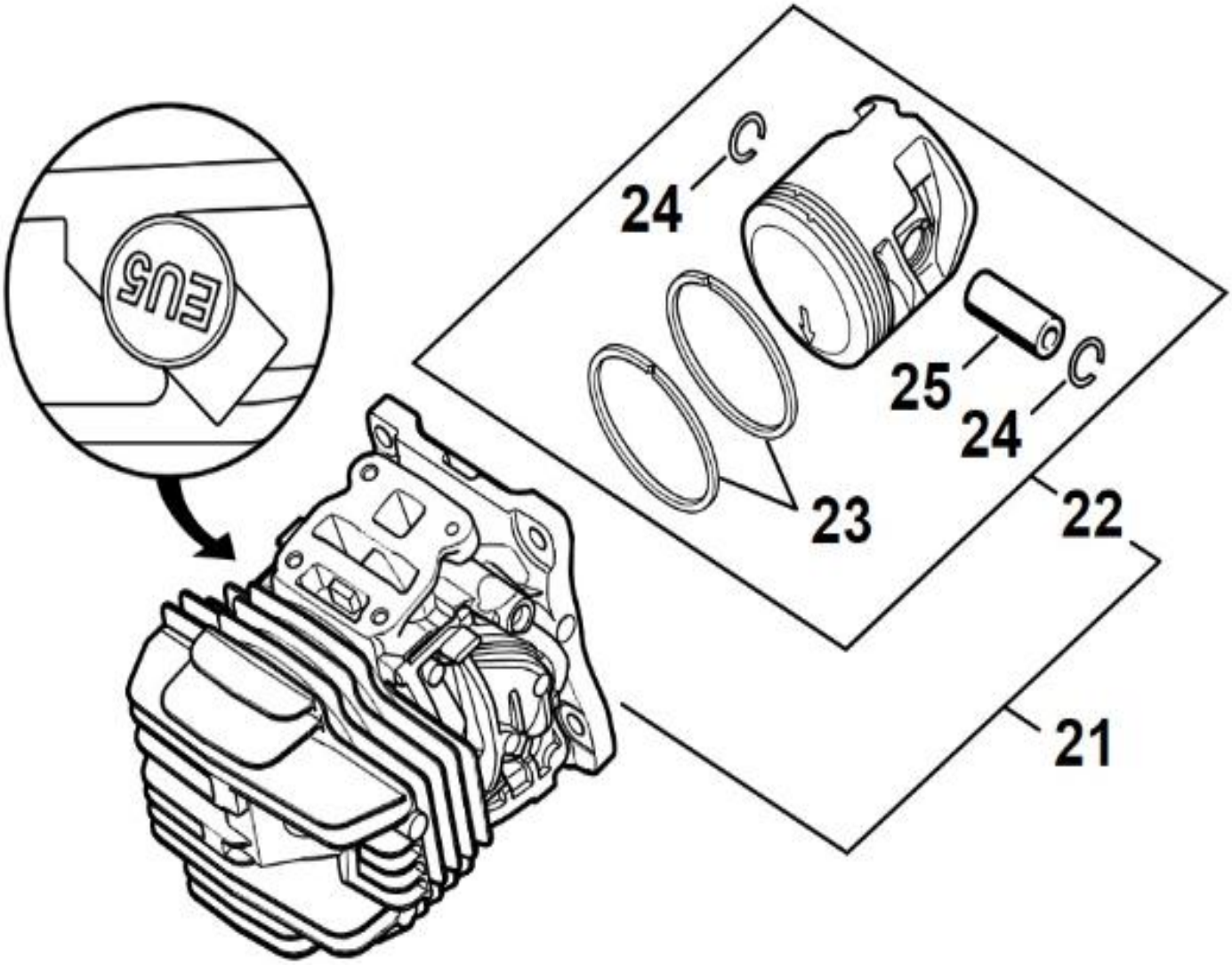
EU5
24
25
24
23
22
21