STIHL - 42820300411 - Conjunto de cigüeñal y rodamientos soplador STIHL 4-MIX®

BR500, BR600, BR700

*** Debido a las mejoras continuas del fabricante, comprobar con el número de serie de la máquina para ver que el componente sea el correcto ya que para estos modelos de sopladoras STIHL hay dos versiones de cigüenal diferentes dependiendo del año de fabricación ***

Recambio original para las siguientes máquinas STIHL:

BR500 | BR600 | BR700

Tipo de máquina: Soplador

Referencias OEM STIHL: 42820300411, 4282 030 0411, 4282-030-0411

Denominaciones STIHL: Cigüeñal, Rodamientos y piñón de levas

Modelo de STIHL: BR 500, BR 600, BR 700

Tipo de recambio: Original OEM

Fabricante: STIHL

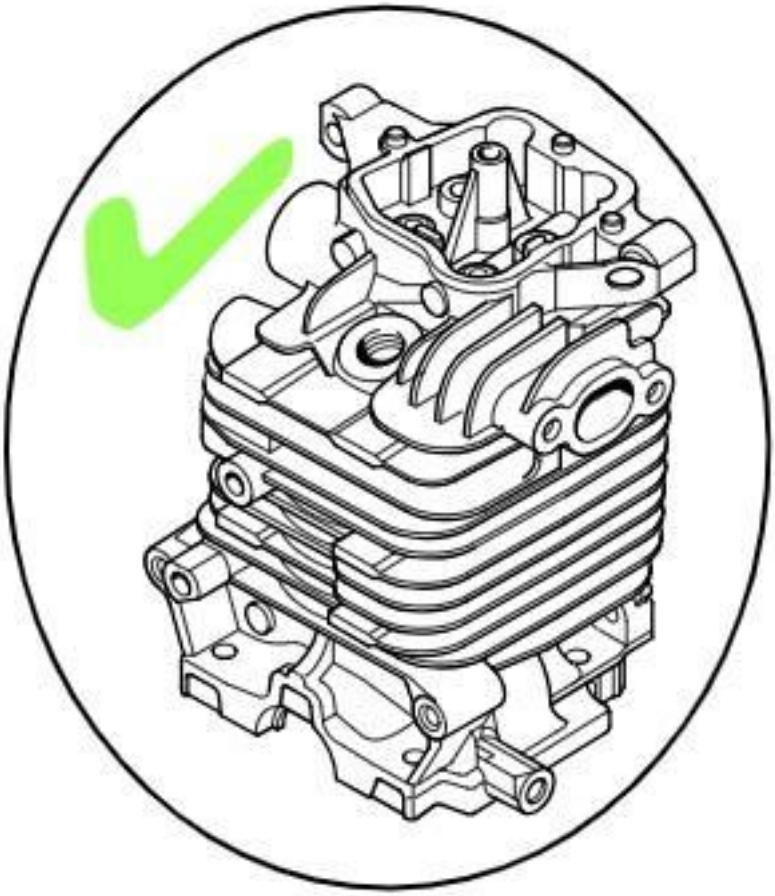

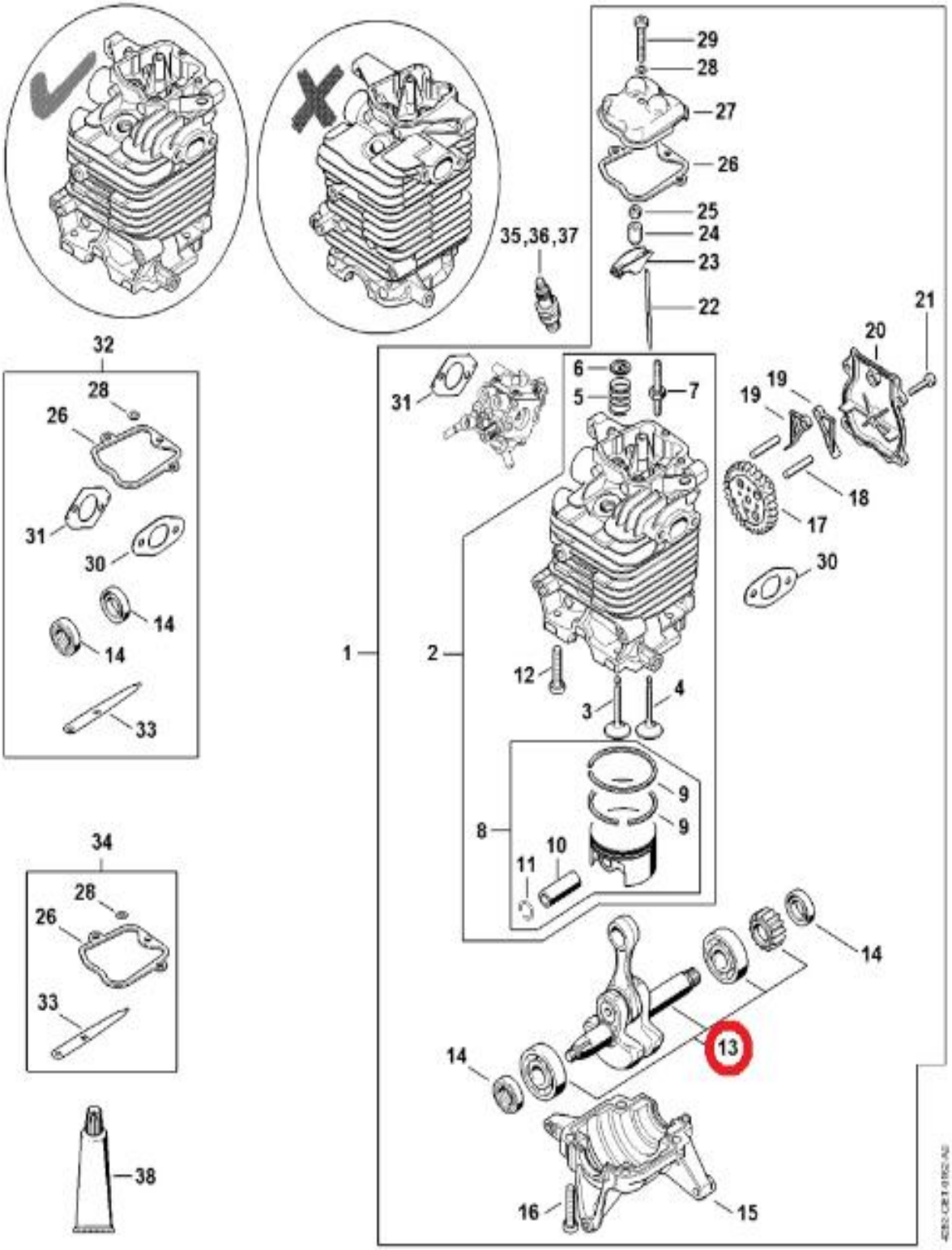
29
28
27
26
25
24
23
22
35,36,37
21
20
19
19
18
17
30
32
28
26
31
30
14
14
33
31
6
5
7
1
2
12
3
4
9
9
8
10
11
34
28
26
33
14
13
14
38
16
15