STIHL - 63506400106 - Conjunto de transmisión cortacésped STIHL

RM248.2T, RM253.2T

Recambio original para las siguientes máquinas STIHL:

RM248.2T | RM253.2T

Tipo de máquina: Cortaceésped

Referencias OEM STIHL: 63506400106, 6350 640 0106, 6350-640-0106

Denominaciones STIHL: Transmisión, Caja de cambios

Modelo de STIHL: RM 248.2 T, RM 253.2 T

Tipo de recambio: Original OEM

Fabricante: STIHL

La transmisión incluye:
1 - 93806202700 Pasador
1 - 61037041015 Polea

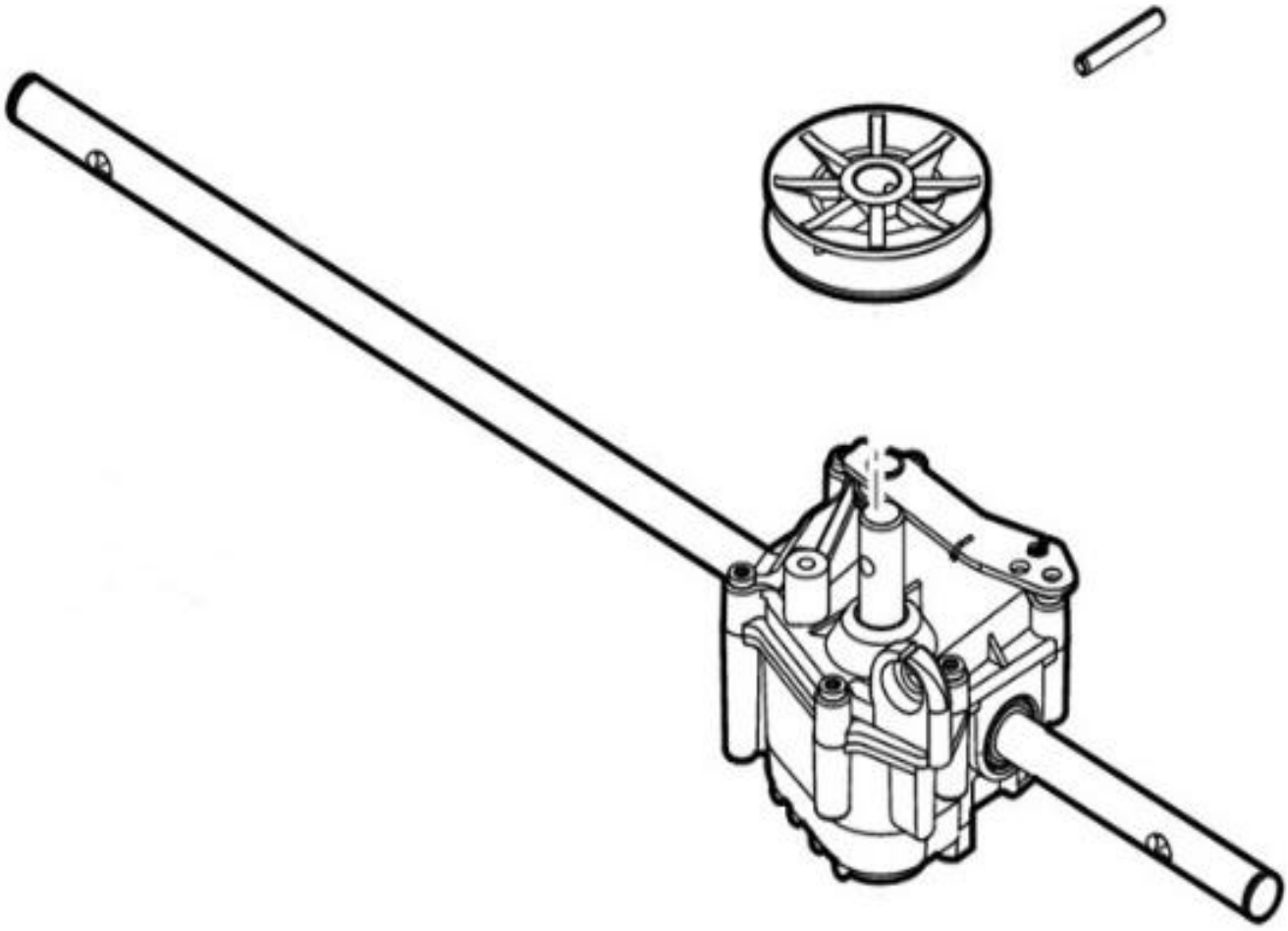

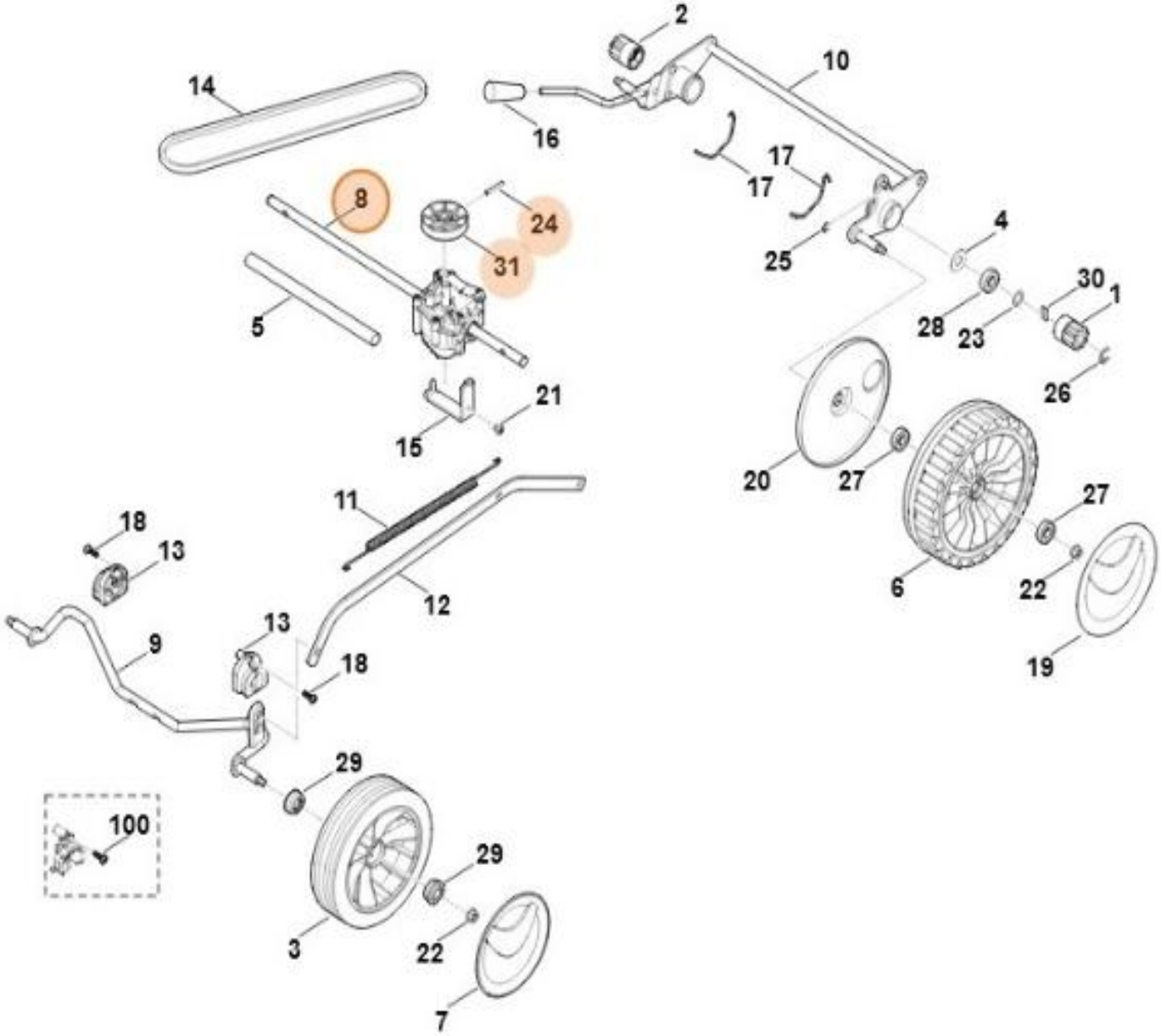
2
10
14
16
17
17
8
24
31
4
25
30
1
5
28
23
26
21
15
20
27
27
11
18
13
6
22
12
13
9
18
19
29
100
29
3
22
7